КПМ-4 с катками одноряд. СБ

Схема установки однорядных катковых приставок наКПМ-4,0

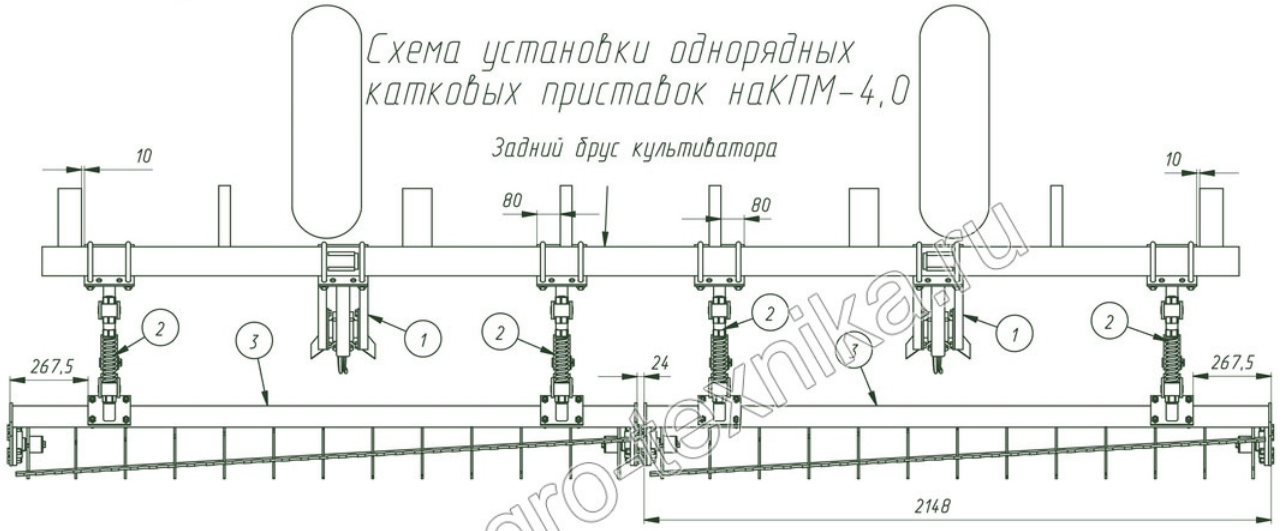

1-кронштейн со стойкой КПМ-12 00.140-2шт
2-поводок в сборе ПКО 06.000-4шт
3-каток в сборе длинный ПИК 03.000-01-2шт

Порядок монтажа приставки:
-установить поводки согласно схемы и размеров;
-установить катки согласно схемы и размеров;

www.agrotexnika.ru

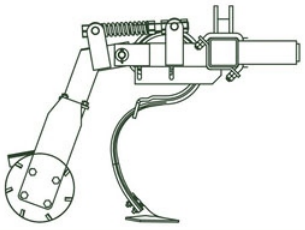

Изм.	Лист	N° докум.	Подп.	Дата	КПМ-4 с катками одноряд. СБ		
Разраб.		Задорожный			Схема КПМ-4 с приставкой катковой однорядной Сборочный чертеж	Лит	Масса 365.5	Масштаб 1:10
Пров.		Задорожный				Лист	Листов	
Т. контр.		Рутковский						
Н. контр.		Качан				ПООО "Техмаш"		
Утв.		Яговдик						

Unigraphics Формат А3

Перв. примен. | Справ. N° | Подп. и дата | Инв. N° дубл. | Взам. Инв. N° | Подп. и дата | Инв. N° подл.

КПМ-4 с бороной зубовой СБ

Схема установки приспособлений для навески зубовых борон на КПМ-4,0

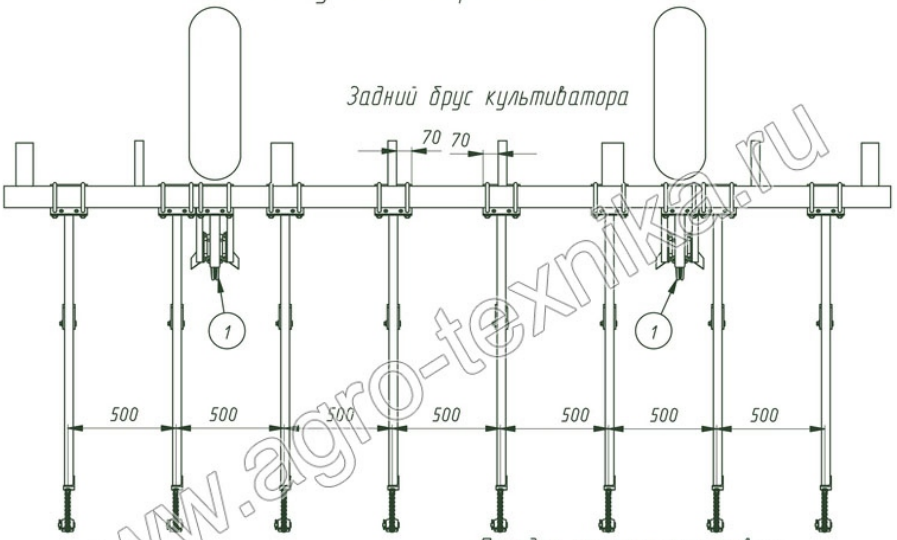

www.agro-texnika.ru

1-КПМ-12 00.140-кронштейн со стойкой -2 шт

2-КШ3 16.030А-Тяга бороны в сборе-8 шт

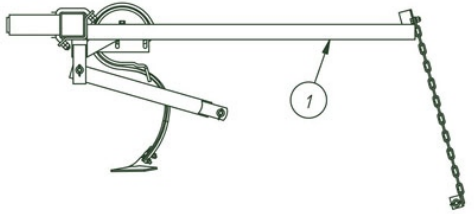

Порядок монтажа приставки:

-установить кронштейны со стойками КПМ-12 00.140 (поз.1) за ходовыми колесами, по средине колес;

-установить тяги бороны согласно схемы и размеров, выдерживая межосевое расстояние тяг 500мм;

					КПМ-4 с бороной зубовой СБ		
Изм.	Лист	N° докум.	Подп.	Дата	Схема КПМ-4 с приставкой для навески зубовых борон	Лит	Масса 140 / Масштаб 1:5
Разраб.		Задорожный					
Пров.		Задорожный				Лист	Листов
Т. контр.		Рутковский			Сборочный чертеж		
Н. контр.		Качан				ПООО "Техмаш"	
Утв.		Ягодник					

Unigraphics Формат А3

Перв. Примен. | Справ. N° | Подп. и дата | Инв.N° дубл. | Взам. Инв.N° | Подп. и дата | Инв. N° подл.

КПМ-4+катки с пружиной СБ

Схема установки катково-пружинных приставок на КПМ-4,0

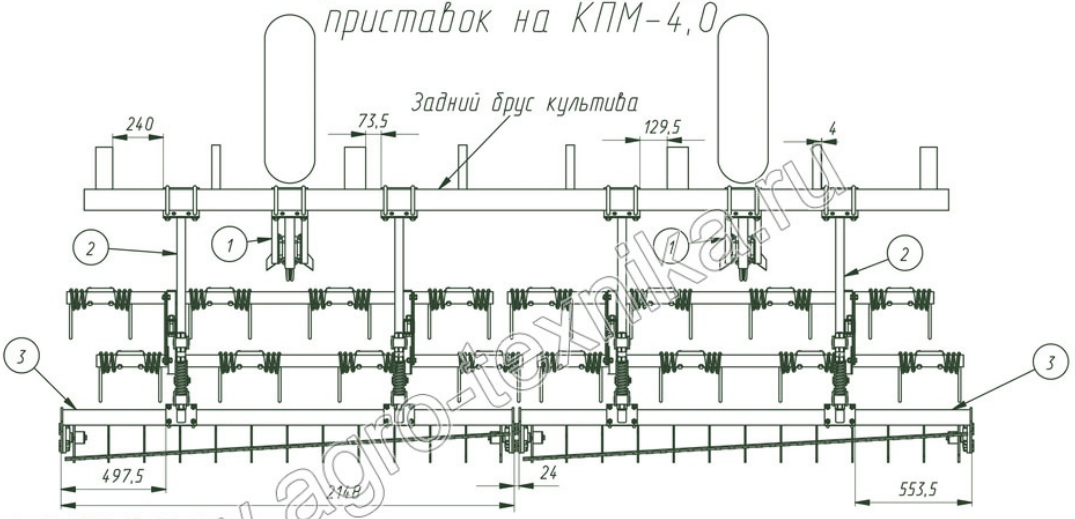

1-кронштейн со стойкой КПМ-12 00.140-2шт.
2-приставка широкая удлиненная ПКП 04.000-01-2шт.
3-каток длинный ПИК 03.000-01-2шт.

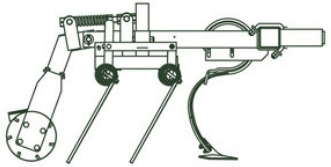

Порядок монтажа приставки:

- установить кронштейны со стойками КПМ-12 00.140 (поз.1) за ходовыми колесами по средине колес;
- установить приставки широкие удлиненные ПКП 04.000-01 (поз.2) согласно схемы,ориентировочно выдерживая размеры;
- установить катки длинные ПИК 03.000-01 (поз. 3) на приставках согласно схемы, ориентировочно выдерживая размеры.

www.agro-tehnika.ru

Изм.	Лист	№ докум.	Подп.	Дата	КПМ-4+катки с пружиной СБ		
Разраб.		Задорожный			Схема КПМ-4 с приставкой катково-пружинной	Лит	Масса 277.4	Масштаб 1:10
Пров.		Задорожный						
Т. контр.		Рутковский			Сборочный чертеж	Лист	Листов	
Н. контр.		Качан				ПООО "Техмаш"		
Утв.		Ягодник						

Unigraphics Формат А3

Перв. Примен. | Справ. № | Подп. и дата | Инв. № дубл. | Взам. Инв. № | Подп. и дата | Инв. № подл.

КПМ-4+борона пружинная СБ

Схема установки трехрядной пружинной бороны на КПМ-4,0

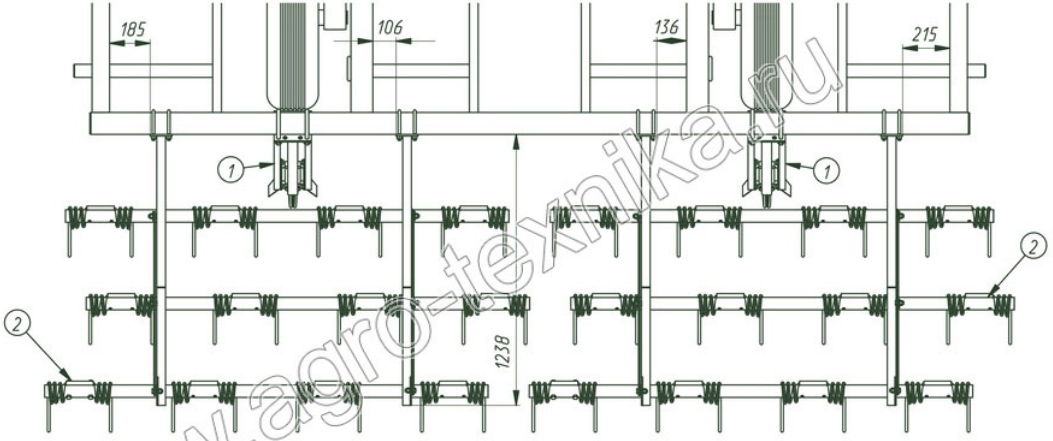

1-кронштейн со стойкой КПМ-12 00.140-2шт.

2-приставка 3-х пружинная с удлиненными поводками ПБП-4 02.000-2 шт.

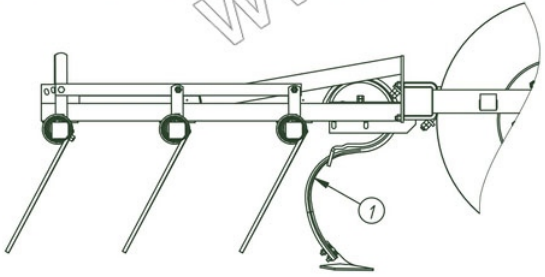

Порядок монтажа приставки:

-установить кронштейны со стойками КПМ-12 00.140 (поз.1) за ходовыми колесами, по средине колес;

-установить пружинные приставки с удлиненными поводками ПБП-4 02.000 (поз.2) согласно схемы, ориентировочно выдерживая размеры;

					КПМ-4+борона пружинная СБ
Изм.	Лист	№ докум.	Подп.	Дата	Схема КПМ-4 с приставкой бороны пружинной
Разраб.		Задорожный			Сборочный чертеж
Пров.		Задорожный			
Т. контр.		Рутковский			
Н. контр.		Маркевич			
Утв.		Яговдик			

Лит	Масса	Масштаб
		1:2
Лист	Листов	

ПООО "Техмаш"

Unigraphics Формат А3

Перв. Примен. | Справ. № | Подп. и дата | Инв.№ дубл. | Взам. Инв.№ | Подп. и дата | Инв.№ подл.

www.agro-texnika.ru

КПМ-4 с катками одноряд. СБ

Схема установки однорядных катковых приставок наКПМ-4,0

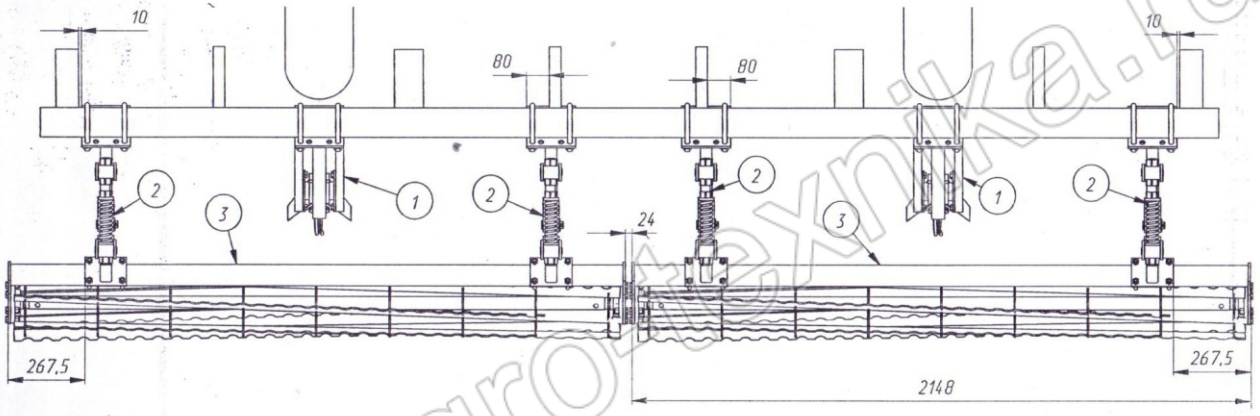

1-кронштейн со стойкой КПМ-12 00.140-2шт

2-поводок в сборе ПКО 06.000-4шт

3-каток в сборе длинный ПИК-24 03.000-01-2шт

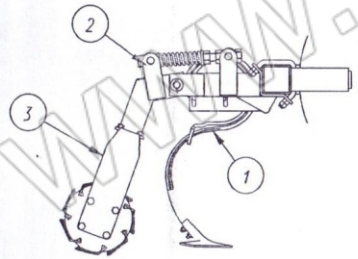

Порядок монтажа приставки:

-установить кронштейны со стойками КПМ-12 00.140 (поз.1) за ходовыми колесами, по средине колес;

-установить поводки в сборе ПКО 06.000 (поз.2) согласно схемы, выдерживая размеры;

-установить катки в сборе длинные ПИК-24 03.000-01 (поз. 3) на поводках согласно схемы, ориентировочно выдерживая размеры.

					КПМ-4 с катками одноряд. СБ			
Изм.	Лист	№ докум.	Подп.	Дата	Схема КПМ-4 с приставкой катковой однорядной	Лит	Масса	Масштаб
Разраб.		Задорожный					365.5	1:10
Пров.		Задорожный						
Т. контр.		Рутковский			Сборочный чертеж	Лист	Листов	
Н. контр.		Качан				ПООО "Техмаш"		
Утв.		Ягодник						

Копирование

Формат А3

Перв. примен.

Справ. №

Подп. и дата

Инв. № дубл.

Взам. инв. №

Подп. и дата

Инв. № подл.

www.agrotexnika.ru

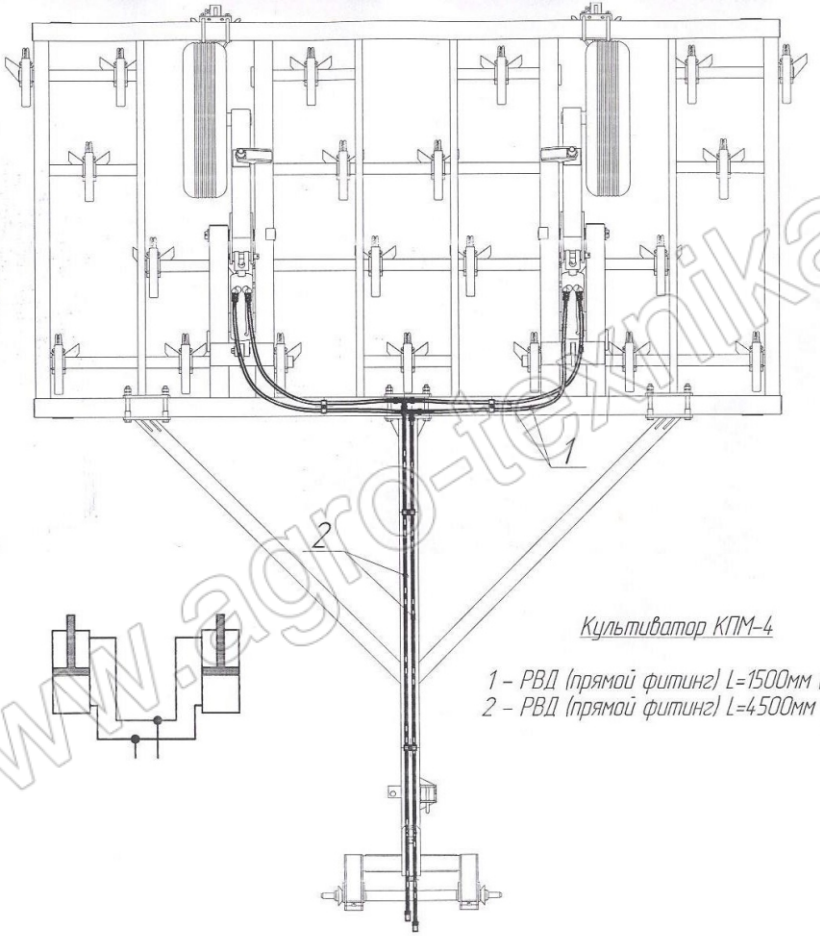

Культиватор КПМ-4

1 – РВД (прямой фитинг) L=1500мм (4шт)
2 – РВД (прямой фитинг) L=4500мм (2шт)

www.agro-tehnika.ru